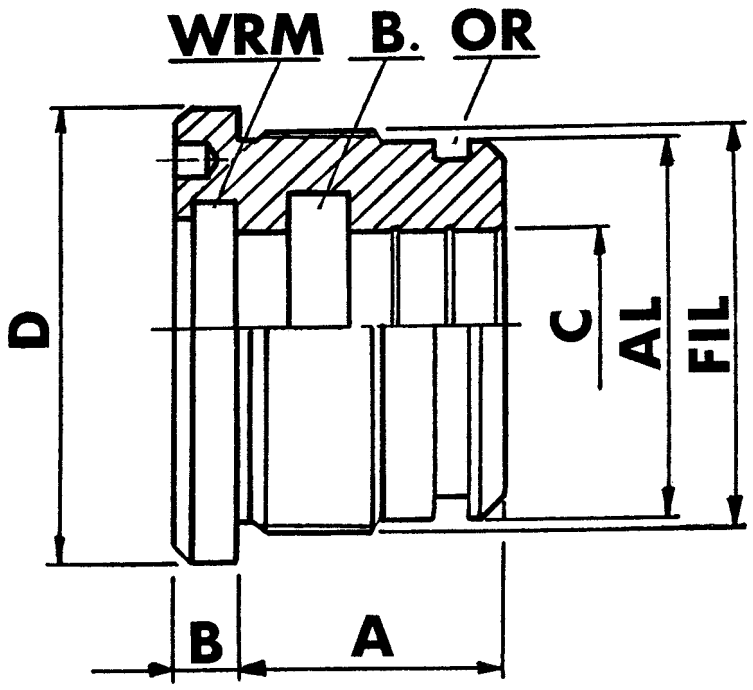

TESTATA DI GUIDA TETE DE GUIDAGE GUINDING HEAD FUHRUNGSKOPF CABEZA DE GUIA.

materiale: **ghisa idraulica fonte idraulique hydraulic cast iron hydraulikguss hierro colado**

CODICE	AL	C	B	A	D	OR	FIL	B.	WRM
0303520	35	20	8	32	45	216	M39x1.5	110078	078110
0303522		22						118086	086118
0304020	40	20			50	219	M44x1.5	110078	078110
0304022		22						118086	086118
0304025		25						129098/1	098129
0304522	45	22			55	222	M49x1.5	118086	086118
0304525		25						129098/1	098129
0305025	50	25		35	60	826	M54x1.5	137098	098129
0305030		30						157118	118149
0305530	55	30			65	830	M59x1.5	157118	118149
0305535		35						177137/5	137169
0306030	60	30	10	40	70	832	M64x1.5	157118	118149
0306035		35						177137/5	137169
0306040		40						196157	157188
0306335	63	35			75	834	M69x1.5	177137/5	137169
0306340		40						196157	157188

*sigle guarnizioni ricavate da catalogo POLYPAC

*esecuzioni speciali a richiesta

TESTATA DI GUIDA TETE DE GUIDAGE GUINDING HEAD FUHRUNGSKOPF CABEZA DE GUIA.

materiale: **ghisa idraulica fonte idraulique hydraulic cast iron hydraulikguss hierro colado**

CODICE	AL	C	B	A	D	OR	FIL	B.	WRM
0306530	65	30	10	50	75	836	M69x1.5	157118	118149
0306535		35						177137/5	137169
0306540		40						196157	157188
0307030	70	30		40	80	839	M74x1.5	157118	118149
0307035		35						177137/5	137169
0307040		40						196157	157188
0307045		45						216177	177208
0307050		50						236196	196228
0307530	75	30		50	85	842	M80x1.5	157118	118149
0307535		35						177137/5	137169
0307540		40						196157	157188
0307545		45						216177	177208
0308035	80	35			95	845	M85x2	177137/5	137169
0308040		40						196157	157188
0308045		45						216177	177208
0308050		50						236196	196228
0308535	85	35			100	619	M90x2	177137/5	137169
0308540		40						196157	157188
0308545		45						216177	177208
0308550		50						236196	196228
0309040	90	40			105	620	M95x2	196157	157188
0309045		45						216177	177208
0309050		50						236196	196228
0309060		60						283236	236267

*sigle guarnizioni ricavate da catalogo POLYPAC
*esecuzioni speciali a richiesta

TESTATA DI GUIDA TETE DE GUIDAGE GUINDING HEAD FUHRUNGSKOPF CABEZA DE GUIA.

materiale: **ghisa idraulica fonte idraulique hydraulic cast iron hydraulikguss hierro colado**

CODICE	AL	C	B	A	D	OR	FIL	B.	WRM
0310040	100	40	12	70	115	621	M105x2	196157	157188
0310045		45						216177	177208
0310050		50						236196	196228
0310060		60						283236	236267
0310070		70						334275/1	275322
0311050	110	50			130	622	M115x2	236196	196228
0311060		60						283236	236267
0311070		70						334275/1	275322
0312060	120	60			140	623	M125x2	283236	236267
0312070		70						334275/1	275322
0312080		80						377314	314346
0312560	125	60		80	145	349	M130x2	283236	236267
0312570		70						334275/1	275322
0312580		80						377314	314346
0313070	130	70		90	150	249	M135x2	334275/1	275322
0313080		80						377314	314346
0314070	140	70			160	864	M145x2	334275/1	275322
0314080		80						377314	314346
0315070	150	70			170	867	M155x2	334275/1	275322
0315080		80						377314	314346
0315090		90						413354/1	354401
0316080	160	80			180	870	M165x2	377314	314346
0316090		90						413354/1	354401

*sigle guarnizioni ricavate da catalogo POLYPAC
*esecuzioni speciali a richiesta

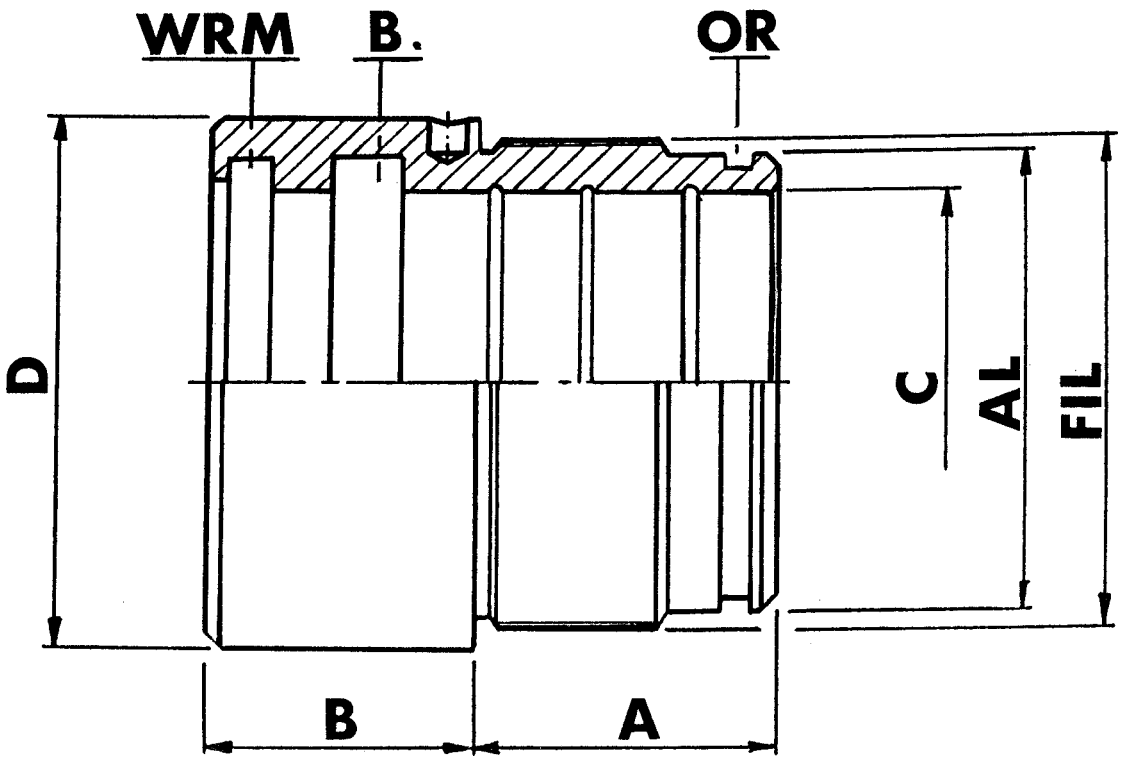

TESTATA SEMPLICE EFFETTO TUFFANTE

CULASSE SIMPLE EFFET PLONGEURS HEAD SINGLE-ACTING PLUNGERS
KOPF EINFACHWIRKENDE TAUCHKOLBEN CABEZA DE GUIA PARA BUZO

materiale: **ghisa idraulica fonte idraulique hydraulic cast iron hydraulikguss hierro colado**

CODICE	Ø AL	ØC	B	A	ØD	OR	B.	WRM	FIL
0402535	35	25	33	32	45	123	129098/1	098129	M39x1.5
0403040	40	30			50	126	149118	118149	M44x1.5
0403545	45	35			55	129	169137	137169	M49x1.5
0404050	50	40	35	35	60	132	188157	157188	M54x1.5
0404555	55	45			65	136	208177	177208	M59x1.5
0405060	60	50		40	70	138	236196	196228	M64x1.5
0406070	70	60			80	145	275236	236267	M74x1.5

*sigle guarnizioni ricavate da catalogo POLYPAC
*esecuzioni speciali a richiesta

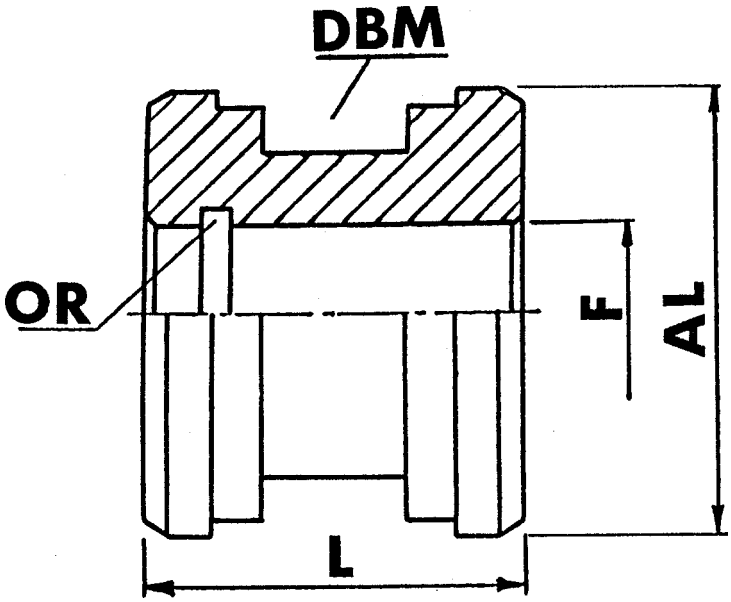

PISTONE PISTON PISTON
KOLBEN PISTON

materiale: **acciaio acier steel stahl acero**

CODICE	Ø AL	L	Ø F	OR	DBM
0703515	35	40	15	616	137098
0704015	40				157118
0704515	45				177137
0705020	50		20	117	196133
0705520	55				216153
0706020	60	50			236173
0706024			24	119	
0706324	63				248185
0706524	65				255196
0707020	70		20	117	275196
0707024			24	119	
0707524	75				295216
0708027	80		27	215	314236
0708527	85				334255
0709027	90				354275
0709033			33	219	
0710027	100		27	215	393295
0710033			33	219	
0711040	110		40	824	433334
0712040	120				472374
0712540	125				492393
0713040	130	58			511413
0714040	140				551452
0715040	150				590492
0716051	160		51	831	629531

*sigle guarnizioni ricavate da catalogo POLYPAC
* esecuzioni speciali a richiesta

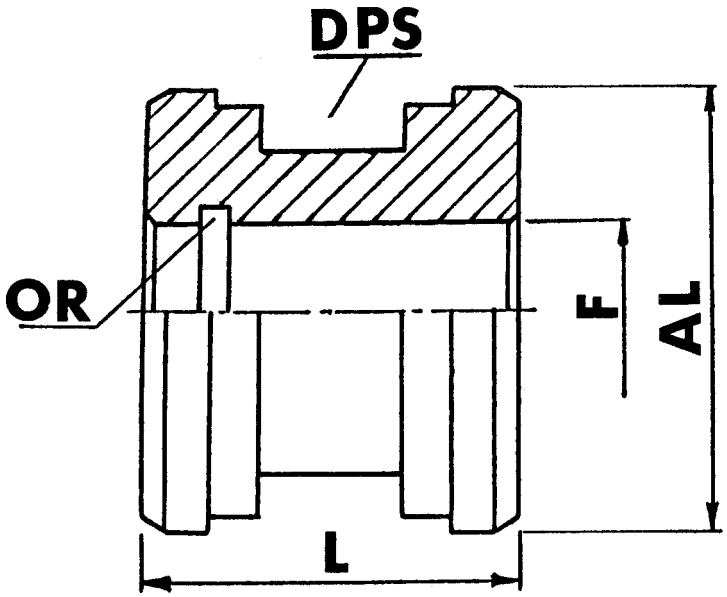

PISTONE BASSO PISTON BAS SHORT PISTON KURZ KOLBEN PISTON CORTO

materiale: **acciaio acier steel stahl acero**

CODICE	Ø AL	L	Ø F	OR	DPS
0504015	40	28	15	616	4032
0505020	50	35	20	117	5038
0506020	60	38			6048
0506024			24	119	
0506324	63				6351
0507020	70		20	117	7058
0507024			24	119	
0508027	80	44	27	215	8066
0509033	90		33	219	9076
0510033	100				10086

*sigle guarnizioni ricavate da catalogo POLYPAC
*esecuzioni speciali a richiesta

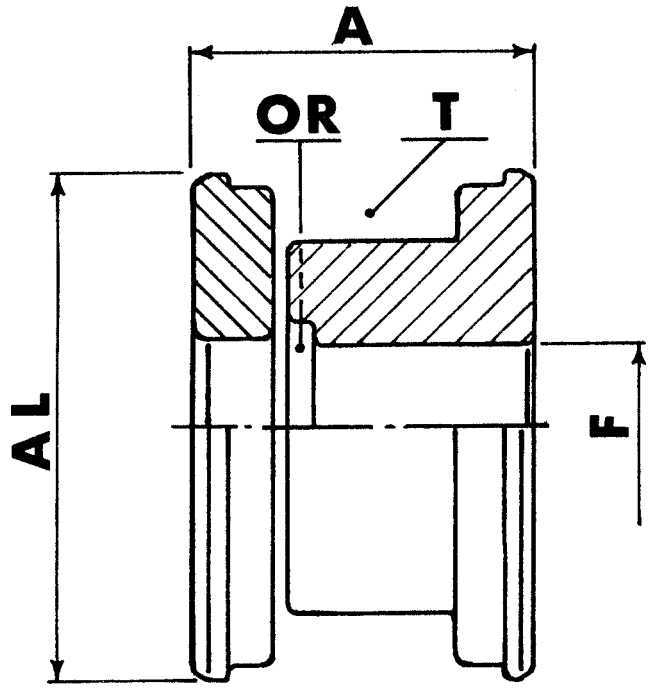

PISTONE IN DUE PARTI PISTON EN DEUX PARTS TWO PARTS PISTON KOLBEN ZWEITEILIG PISTON PARTIDO EN DOS

materiale: **acciaio acier steel stahl acero**

CODICE	AL	A	F	OR	T
1004016	40	35	16	016	DBM 157118
1005018	50	41	18	617	DPC 5034
1006020	60		20	117	DPC 6044
1006322	63		22	118	D11W 248185
1007024	70	43	24	119	DPC 7050
1008027	80	45	27	215	DPC 8060
1009033	90		33	219	DPC 9070
1010033	100	47			DPC 10075
1011039	110		39	144	DPC 11085
1012039	120				D11W 472374
1012539	125	55			D11W 492393
1013039	130	58			DPC 130105
1014039	140				DPC 140115
1015039	150				DPC 150125

*sigle guarnizioni ricavate da catalogo POLYPAC
*esecuzioni speciali a richiesta

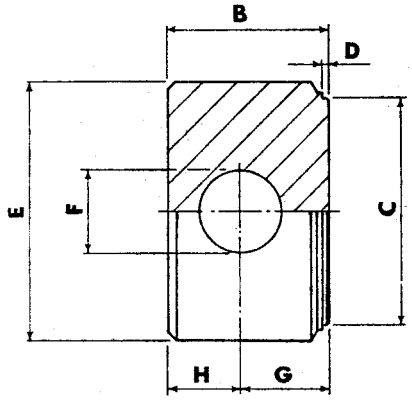

FONDELLO CON FORO CULOT PERCE METAL PACKING WITH BORE BODENSHEIBE MIT BOHRUNG FONDOS CON ORIFICIO

materiale: **ferro fer iron eiesen hierro**

CODICE	C	E	B	D	F	G	H
0604035	40	50	35	2	16.20	20	15
0605045	50	60	45		20.25	25	20
0606050	60	70	50		25.25	27.50	22.50
0607050	70	80					
0608060	80	95	60		30.25	35	25
0609070	90	105	70		35.5	40	30
0610070	100	115					

*esecuzioni speciali a richiesta

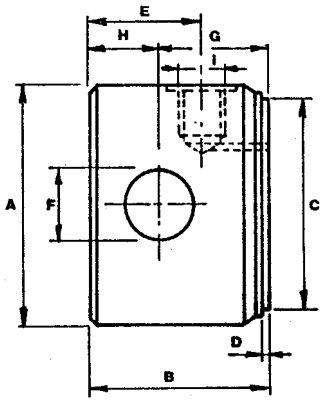

FONDELLO CON FORO E ENTRATA OLIO

END PLUG WITH CROSS HOLE AND INLET PORT - ZYLINDERBODEN MIT BOHRUNG UND OLEINLASS
FOND PERCE ET ENTREE HUILE - FONDOS CON ORIFICIO Y ENTRADA ACEITE

materiale: **ferro fer iron eisen hierro**

CODICE	C	A	B	D	F	H	G	I	E
1104050	40	50	50	2	16,20	15	35	1/4	30
1105060	50	60	60		20,25	20	40	3/8	38
1106060	60	70			25,25	23	37		
1107060	70	80				23			
1108075	80	95	75		30,25	25	50	1/2	47
1109075	90	105			35,5	30	45		
1110075	100	115							

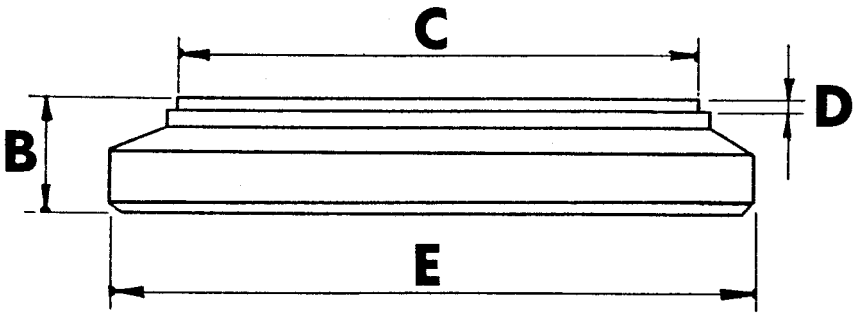

FONDELLO
CULOT
METAL PACKING
BODENSHEIBE
TAPA POSTERIOR

materiale: **ferro fer iron eisen hierro**

CODICE	⌀C	⌀E	B	D
0203510	35	45	10	2
0204010	40	50		
0204510	45	55		
0205010	50	60		
0205512	55	65	12	
0206012	60	70		
0206312	63	75		
0206512	65	75		
0207012	70	80		
0207512	75	85		

*ESECUZIONI SPECIALI A RICHIESTA

CODICE	⌀C	⌀E	B	D
0208012	80	95	12	2
0208515	85	100	15	
0209015	90	105		
0210015	100	115		
0211018	110	130	18	
0212018	120	140		
0212518	125	145		
0213020	130	150	20	
0214020	140	160		
0215020	150	170		
0316020	160	180		

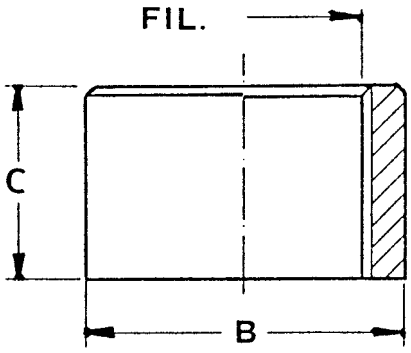

RACCORDO OLIO
RACCORD HUILE
OIL CONNECTOR
OLANSCHLUSS
RACCORD

COD	⌀FIL	⌀B	C
0102014	1/4”	20	16
0102538	3/8”	25	17
0103012	1/2”	30	18

*ESECUZIONI SPECIALI A RICHIESTA

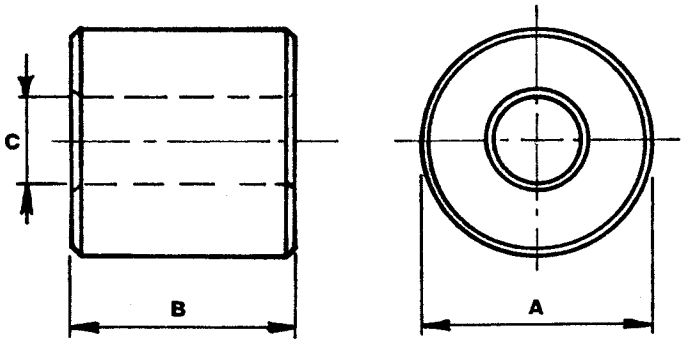

BOCCOLE

BUSHES - BUCHSEN - DOUILLES - BUJES

materiale: **ferro fer iron eisen hierro**

CODICE	A	C	B
1203016	35	16,2	30
1206016			60
1204020	40	20,25	40
1207020			70
1205025	50	25,25	50
1208025			80
1209025			90
1206030	60	30,25	60
1211030		30,25	110
1207035	70	35,5	70
1213035			130

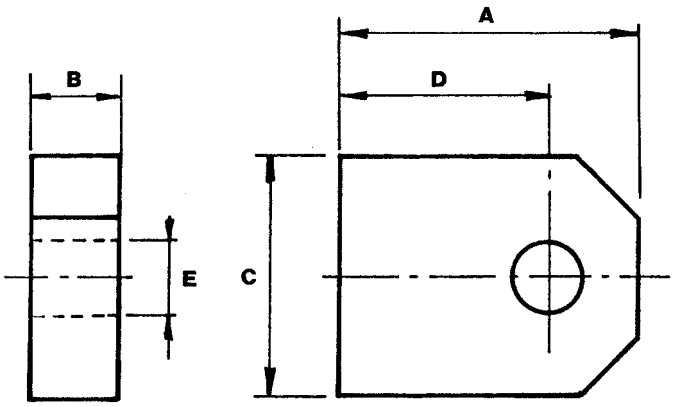

OCCHIO FISSO

FIXED EYE - FESTAUGE - OEIL FIXE - OJO FIJO

materiale: **ferro fer iron eisen hierro**

CODICE	E	B	C	A	D
1303520	16,20	20	35	42	25
1304525	20,25	25	45	50	30
1305030	25,25	30	50	60	35

ANELLO DA SALDARE PER SNODO

WELDING - RING FOR BALL-JOINT - SCHWEIB-RING FUR GELENKKOPF
BAGUE A SOUDER POUR ROTULE - ANILLO PARA SOLDAR POR ROTULA

materiale: **ferro fer iron eisen hierro**

CODICE	B	A	C	D
1403514	50	35	14	M6
1404219	69	42	19	
1404720	75	47	20	
1405522	80	55	22	
1406226	94	62	26	

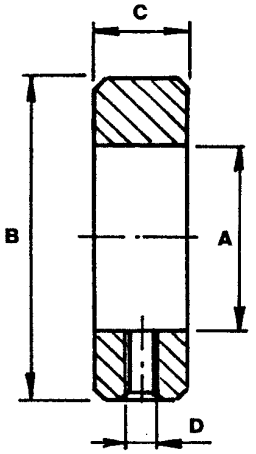

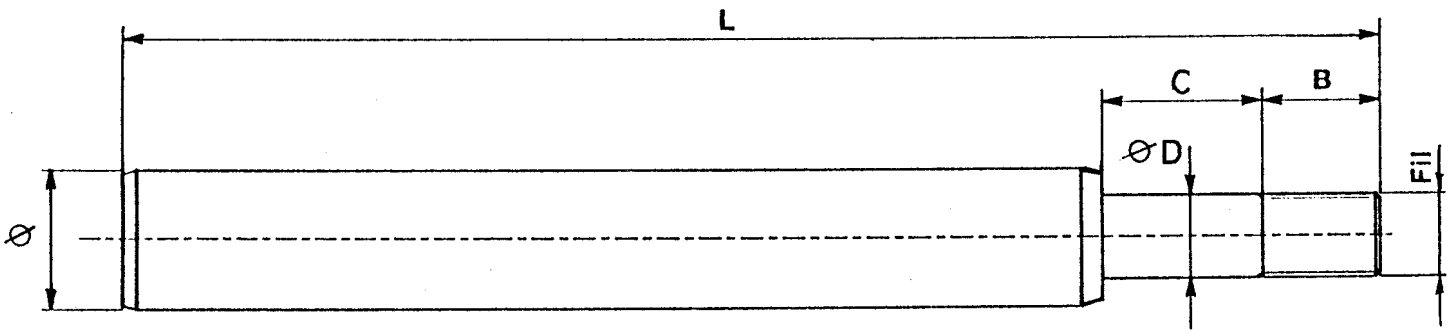

BARRA CROMATA TORNITA PER CILINDRI A SEMPLICE E DOPPIO EFFETTO

CROME PLATED TURNED RODS FOR SINGLE AND DOUBLE ACTING RAMS - GEDREHTE CHROMSTANGE FUER EINFACH UND DOPPELTWIRKENDE ZYLINDER
BARRE CHROMEE TOURNEE POUR VERINS A SIMPLE ET DOUBLE EFFET - BARRA CROMADA Y TORNEADA PARA CILINDROS DE SIMPLE Y DOUBLE EFECTO

ACCIAIO CK 45 - CROMO 25 MICRON

CODICE	ø x ALESAGGIO	CORSA	L	C	B	FIL	ø D
204 20 010	20 x 40	100	220	35	23	14 x 1.5	15
204 20 015		150	270				
204 20 020		200	320				
204 20 025		250	370				
204 20 030		300	420				
204 20 035		350	470				
204 20 040		400	520				
204 20 045		450	570				
204 20 050		500	620				
20425 015	25 x 40	150	270	35	23	14 x 1.5	15
204 25 020		200	320				
204 25 025		250	370				
204 25 030		300	420				
204 25 035		350	470				
204 25 040		400	520				
204 25 045		450	570				
204 25 050		500	620				
204 25 055		550	670				
204 25 060		600	720				
205 25 010	25 x 50	100	230	35	30	20 x 1.5	20
205 25 015		150	280				
205 25 020		200	330				
205 25 025		250	380				
205 25 030		300	430				
205 25 035		350	480				
205 25 040		400	530				
205 25 045		450	580				
205 25 050		500	630				
205 25 055		550	680				
205 25 060		600	730				
205 25 080		800	930				
205 25 100		1000	1130				

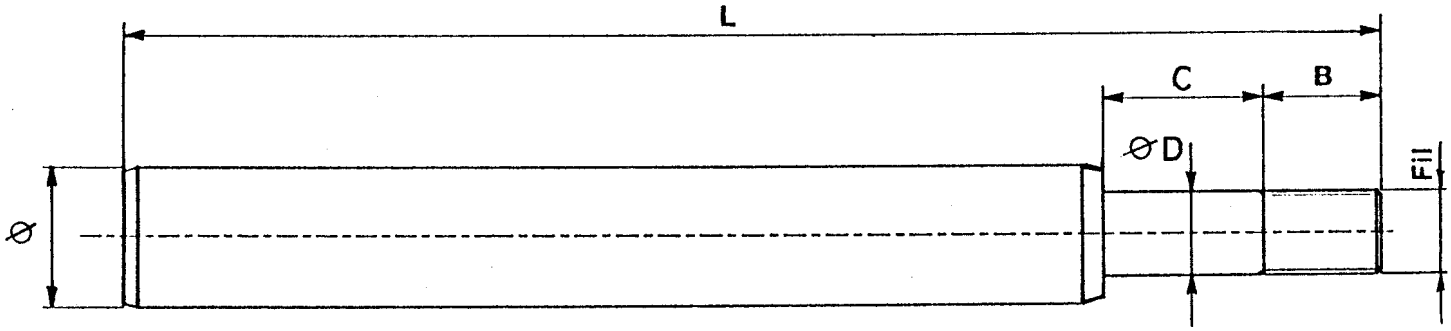

BARRA CROMATA TORNITA PER CILINDRI A SEMPLICE E DOPPIO EFFETTO

CROME PLATED TURNED RODS FOR SINGLE AND DOUBLE ACTING RAMS - GEDREHTE CHROMSTANGE FUER EINFACH UND DOPPELTWIRKENDE ZYLINDER
BARRE CHROMEE TOURNEE POUR VERINS A SIMPLE ET DOUBLE EFFET - BARRA CROMADA Y TORNEADA PARA CILINDROS DE SIMPLE Y DOUBLE EFECTO

ACCIAIO CK 45 - CROM0 25 MICRON

CODICE	Ø x ALESAGGIO	CORSA	L	C	B	FIL	ØD
205 30 015	30 X 50	150	280	35	30	20 x 1.5	20
205 30 020		200	330				
205 30 025		250	380				
205 30 030		300	430				
205 30 035		350	480				
205 30 040		400	530				
205 30 045		450	580				
205 30 050		500	630				
205 30 055		550	680				
205 30 060		600	730				
205 30 080		800	930				
205 30 100		1000	1130				
267 30 010	30 X 60/70	100	248	45	30	20 x 1.5	20
267 30 015		150	298				
267 30 020		200	348				
267 30 025		250	398				
267 30 030		300	448				
267 30 035		350	498				
267 30 040		400	548				
267 30 045		450	598				
267 30 050		500	648				
267 30 055		550	698				
267 30 060		600	648				
267 30 080		800	948				
267 30 100		1000	1148				
267 35 010	35 X 60/70	100	253	45	35	24 x 2	24
267 35 015		150	303				
267 35 020		200	353				
267 35 025		250	403				
267 35 030		300	453				
267 35 035		350	503				
267 35 040		400	553				
267 35 045		450	603				
267 35 050		500	653				
267 35 055		550	703				
267 35 060		600	753				
267 35 080		800	853				
267 35 100		1000	1153				

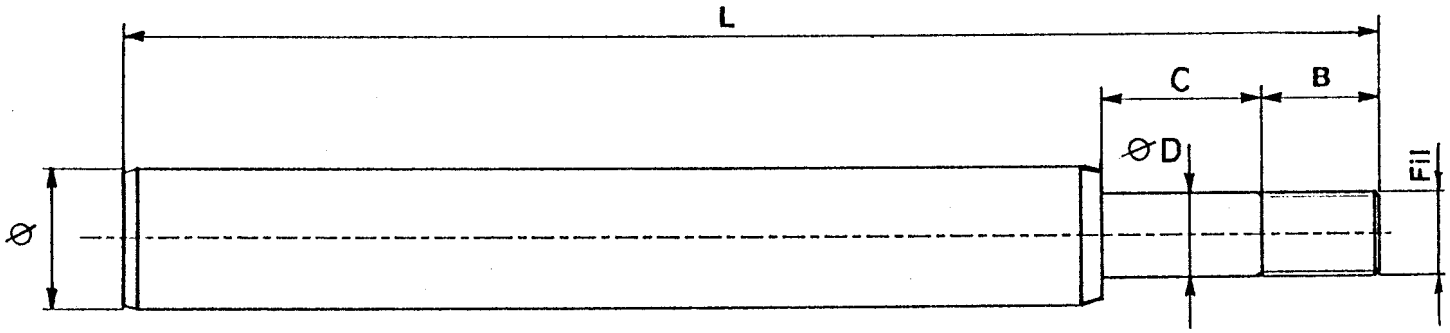

BARRA CROMATA TORNITA PER CILINDRI A SEMPLICE E DOPPIO EFFETTO

CROME PLATED TURNED RODS FOR SINGLE AND DOUBLE ACTING RAMS - GEDREHTE CHROMSTANGE FUER EINFACH UND DOPPELTWIRKENDE ZYLINDER
BARRE CHROMEE TOURNEE POUR VERINS A SIMPLE ET DOUBLE EFFET - BARRA CROMADA Y TORNEADA PARA CILINDROS DE SIMPLE Y DOUBLE EFECTO

ACCIAIO CK 45 - CROMO 25 MICRON

CODICE	Ø x ALESAGGIO	CORSA	L	C	B	FIL	ØD
207 40 020	40 x 70	200	353	45	35	24 x 2	24
207 40 025		250	403				
207 40 030		300	453				
207 40 035		350	503				
207 40 040		400	553				
207 40 045		450	603				
207 40 050		500	653				
207 40 055		550	703				
207 40 060		600	753				
207 40 080		800	953				
207 40 100		1000	1153				
208 40 020	40 x 80	200	368	45	38	27 x 2	27
208 40 025		250	418				
208 40 030		300	468				
208 40 040		400	568				
208 40 050		500	668				
208 40 060		600	768				
208 40 080		800	968				
208 40 100		1000	1168				
208 50 020	50 x 80	200	368	45	38	27 x 2	27
208 50 025		250	418				
208 50 030		300	468				
208 50 040		400	568				
208 50 050		500	668				
208 50 060		600	768				
208 50 080		800	968				
208 50 100		1000	1168				
210 50 020	50 x 100	200	395	45	43	33 x 2	33
210 50 025		250	445				
210 50 030		300	495				
210 50 040		400	595				
210 50 050		500	695				
210 50 060		600	795				
210 50 080		800	995				
210 50 100		1000	1195				
210 60 030	60 x 100	300	495	45	43	33 x 2	33
210 60 040		400	595				
210 60 050		500	695				
210 60 060		600	795				
210 60 080		800	995				
210 60 100		1000	1195				

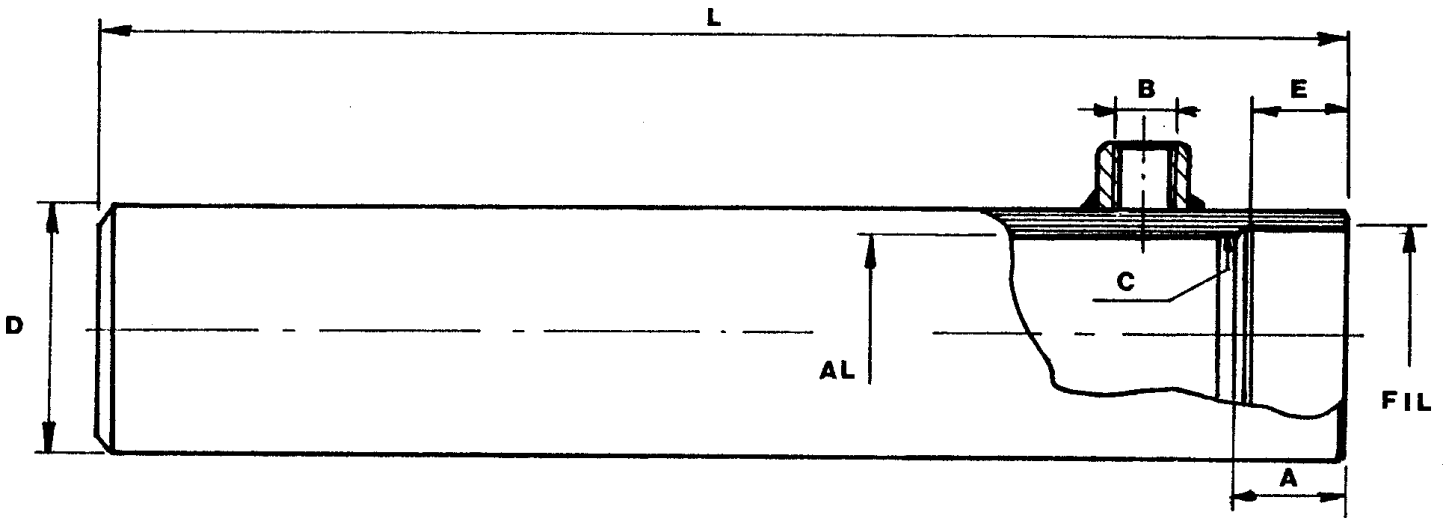

TUBO IN ACCIAIO TORNITO CON BORCHIE SALDATE

CILINDER ASSEMBLY THREADED - GEDREHTES ROHR MIT SCHWEISSANSCHLUESSEN
TUBES TOURNES AVEC RACCORDS SOUDES - TUBO TORNEADO CON ROSCA

TUBO DIN 2393 - ISO H10

CODICE	AL X STELO	CORSA	L	D	C	A	FIL	B	E
3040 010	40x20/25	100	192	50	40,6	21	44 x 1,5	1/4 GAS	19
3040 015		150	242						
3040 020		200	292						
3040 025		250	342						
3040 030		300	392						
3040 035		350	442						
3040 040		400	492						
3040 045		450	542						
3040 050		500	592						
3040 055		550	642						
3040 060		600	692						
3050 010	50x25/30	100	202	60	50,6	24	54 x 1,5	3/8 GAS	20
3050 015		150	252						
3050 020		200	302						
3050 025		250	352						
3050 030		300	402						
3050 035		350	452						
3050 040		400	502						
3050 045		450	552						
3050 050		500	602						
3050 055		550	652						
3050 060		600	702						
3050 080		800	902						
3050 100		1000	1102						

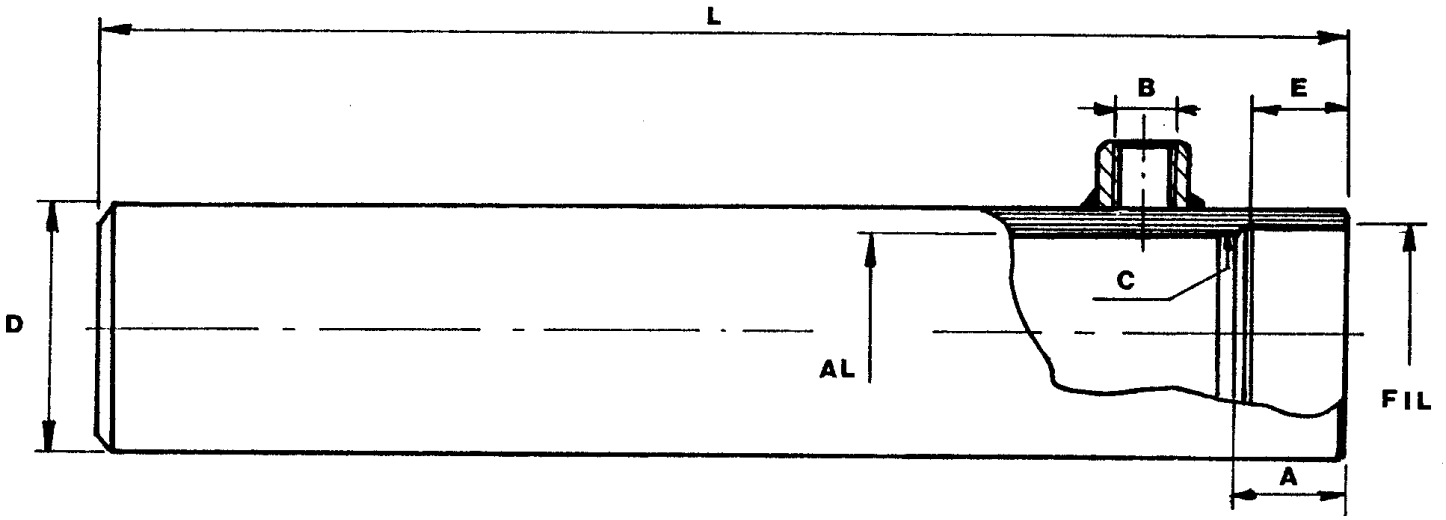

TUBO IN ACCIAIO TORNITO CON BORCHIE SALDATE

CILINDER ASSEMBLY THREADED - GEDREHTES ROHR MIT SCHWEISSANSCHLUESSEN
TUBES TOURNES AVEC RACCORDS SOUDES - TUBO TORNEADO CON ROSCA

TUBO DIN 2393 - ISO H10

CODICE	AL X STELO	CORSA	L	D	C	A	FIL	B	E
30**010	60/70x30	100	217	70	60,5	28	64 x 1,5	3/8 GAS	23
30**015		150	267						
30**020		200	317						
30**025		250	367						
30**030		300	417						
30**035		350	467						
30**040		400	517						
30**045		450	567						
30**050		500	617						
30**055		550	667						
30**060		600	717						
30**080		800	917						
30**100		1000	1117						
30**0101	60/70x35/40	100	222	80	70,6	28	74 x 1,5	3/8 GAS	23
30**0151		150	272						
30**0201		200	322						
30**0251		250	372						
30**0301		300	422						
30**0351		350	472						
30**0401		400	522						
30**0451		450	572						
30**0501		500	622						
30**0551		550	672						
30**0601		600	722						
30**0801		800	922						
30**1001		1000	1122						

** O TUBO - CYLINDER - ZYLINDER - TUBE - TUBO

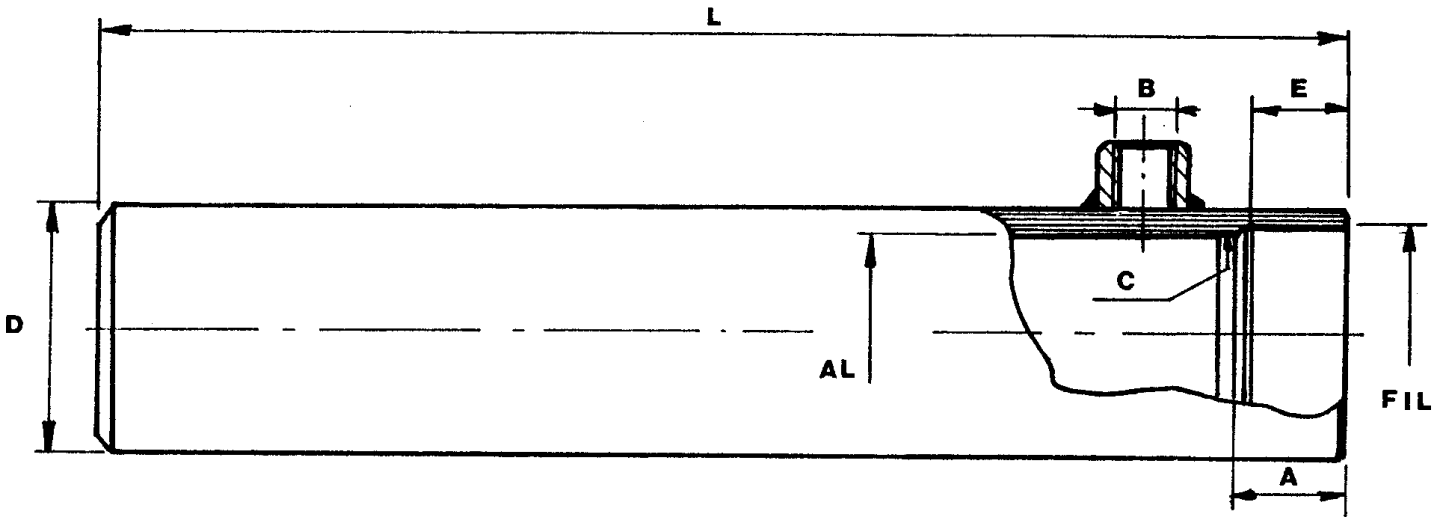

TUBO IN ACCIAIO LEVIGATO TORNITO CON BORCHIE SALDATE

HONED CILINDER ASSEMBLY THREADED - GESCHLIFFENES UND GEDREHTES ROHR MIT SCHWEISSANSCHLUESSEN TUBES POLIS ET TOURNES AVEC RACCORDS SOUDES - TUBO PULIDO Y TORNEADO CON ROSCA

TUBO ST 52 - 2 ISO H8

CODICE	AL X STELO	CORSA	L	D	C	A	FIL	B	E
3080 020	80	200	335	95	80,6	34	85 x 2	1/2 GAS	31
3080 025		250	385						
3080 030		300	435						
3080 040		400	535						
3080 050		500	635						
3080 060		600	735						
3080 080		800	935						
3080 100		1000	1135						
3100 020	100	200	360	115	100,6	52	105 x 2	1/2 GAS	43
3100 025		250	410						
3100 030		300	460						
3100 040		400	560						
3100 050		500	660						
3100 060		600	760						
3100 080		800	960						
3100 100		1000	1160						